Dynapac SD2500CS

Large pavers

Características técnicas

Massa

Peso (incl. mesa standard)	18.500 kg

Dimensões

Largura básica	2.550 mm
Largura de trabalho, mín. (com sapata de redução)	2.050 mm
Ângulo de carregamento (rampa)	15°
Largura de trabalho, máxima	10 m

Capacidade

Espessura de lançamento (max)	310 mm
Produção teórica	800 m^3/h

Trem de transmissão

Comprimento	2.900 mm
Transmissão	Hydrostatic final drives with hydraulic motors and planetary gear box

Tração

Velocidade de pavimentação máxima	28 m/min
Velocidade de transporte, máx.	0-4 km/h

Motor

Fabricante/Modelo	Cummins QSB6.7-C190
Emissões	Stage IIIA (Tier 3)
Potência nominal, SAE J1995	142 kW @ 2200 rpm
Sistema elétrico	24 V
Tanque de combustível	350 litros

Silo de material

Altura de descarga (centro/laterais)	555 mm /560 mm
Capacidade	6,0 m^3
Largura interna	3.290 mm

Transportador

Tipo	Dual bar feeder
Controle	Automatic with limit switches
Largura	2 x 655 mm

Sem-fim

Diâmetro	380 mm
Controle	Automatic with ultrasonic sensors

Verifique o seu distribuidor local em nosso site www.dynapac.com.br

As informações acima se referem a uma descrição geral somente, não contêm nenhum tipo de garantia.
A Dynapac reserva-se o direito de alterar especificações sem prévio aviso. Fotos e ilustrações deste folheto podem conter itens opcionais.

Dynapac SD2500CS

Large pavers

Características técnicas

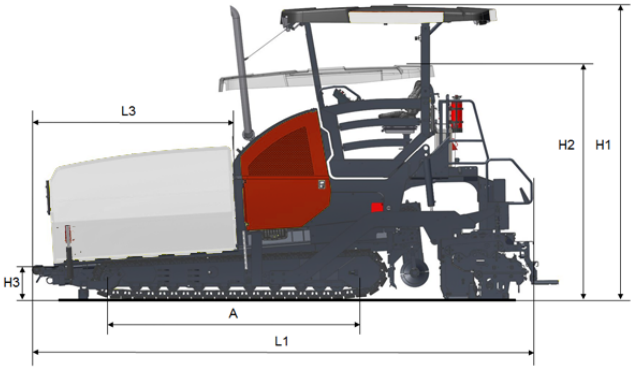

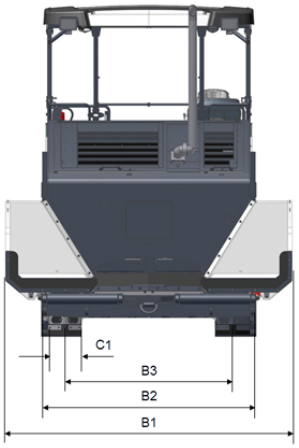

Dimensões	
A. Axle track	2.90 m
B1. Width, max.	3.40 m
B2. Width, standard	2.55 m
B3. Largura, entre esteiras	1.99 m
C1. Largura da sapata	0.32 m
H1. Altura, máx.	3.90 m
H2. Altura, transporte	3.10 m
H3. Altura	0.49 m
L1. Comprimento	6.15 m
L3. Comprimento, silo	2.12 m

Suitable screeds

Modelo	Largura básica	Largura de trabalho, com extensão hidráulica	Largura de trabalho, máxima	Elementos de compactação	Sistema de aquecimento
Dynapac V5100TH-E	2,55 m	5,10 m	8,10 m	Vertical impact tamper /Vibration	Electric
Dynapac V5100TV	2,55 m	5,10 m	8,80 m	Vertical impact tamper/Vibration	Gás propano (GLP)
Dynapac V6000TV	3,00 m	6,00 m	9,70 m	Vertical impact tamper/Vibration	Propane (LPG)
Dynapac V5100TVE	2,55 m	5,10 m	8,80 m	Vertical impact tamper /Vibration	Electrical
Dynapac V6000TH-E	3,00 m	6,00 m	9 m	Vertical impact tamper /Vibration	Electric
Dynapac R300TV	3,00 m	N/A	14,00 m	Vertical stroke tamper /Vibration	Propane (LPG)
Dynapac V6000TVE	3,00 m	6,00 m	9,70 m	Vertical impact tamper/Vibration	Elétrico
Dynapac R300TVE	3,00 m	N/A	14,00 m	Vertical impact tamper/Vibration	Elétrico

Verifique o seu distribuidor local em nosso site www.dynapac.com.br

As informações acima se referem a uma descrição geral somente, não contêm nenhum tipo de garantia.
A Dynapac reserva-se o direito de alterar especificações sem prévio aviso. Fotos e ilustrações deste folheto podem conter itens opcionais.